MHM
Domínio total da temperatura
Desde 1992

LINHA AGRÍCOLA

A MHM Indústria, após uma análise dos blocos de refrigeração na versão de radiadores AGRÍCOLAS, verificou a necessidade de adequação, para que não ocorram problemas de entupimentos na área externa do bloco.

Uma nova versão com tubos com passo de 11mm e aletas com passo de 3 APP* podendo ser fabricado em outros tipos de APP (conforme Tabela abaixo *), resultando em uma melhor eficiência no campo de trabalho.

Tubo de latão com costura e espessura de 0,10 mm.
Aletas de Cobre com espessura de 0,08 mm, com dobra.
Cabeceiras de Latão com espessura de 0,90.

Características: Bloco

Bloco padrão com 3 (três) , podendo ser de 4 (quatro) e 5,5 (cinco e meio) e 6 (seis) APP
Distância entre os tubos (PI) 11 mm.
Tubos com 12,2 (comprimento) x 2,2 (largura)x 0,10 mm. (espessura).
Trabalhamos com aletas estanhadas e aletas reforçadas.

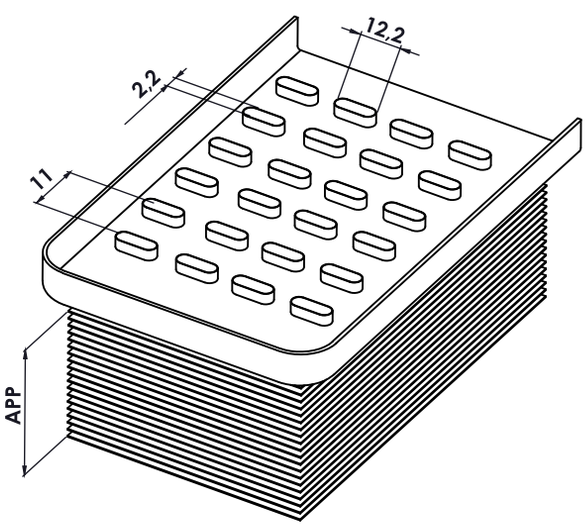

Carreiras OB/Linha	Espessura Bloco	Largura Cabeceira
04	65 mm	68 mm
05	79 mm	85 mm
06	97 mm	100 mm
07	112 mm	115 mm

A partir de 08 carreiras, os blocos de refrigeração são fabricados em 2 partes

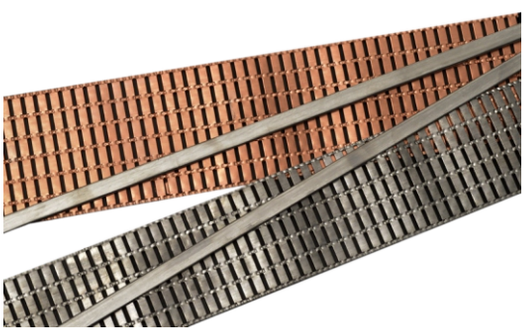

*

Blocos com Aletas por Polegada (APP)
3 APP
4 APP
5,5 APP
6 APP